LR1902 IP20 24V

Ruban COB RGB



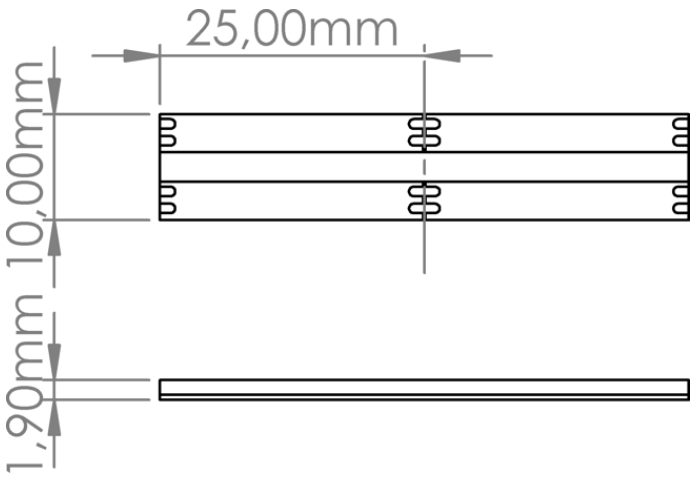



Caractéristiques techniques

LARGEUR	10,0mm
HAUTEUR	0,19 cm
SÉCABILITÉ	2,5cm
LONGUEUR MAX DU PRODUIT ALIMENTÉ D'UN CÔTÉ	5,0m
PUISSANCE MAXIMALE	15,0W/m
NOMBRE DE LED	840 Leds/m
CONDITIONNEMENT	1

Références

NOM COMMERCIAL RÉF. CONSTRUCTEUR	LONGUEUR	TEINTE	FLUX	EFFICACITÉ LUMINEUSE
LR1902-IP20-24-5RGB ENG0100100000262	5m	RGB	689lm/m	46lm/W
LR1902-IP20-24-30RGB ENG1200000001016	30m	RGB	689lm/m	46lm/W
LR1902-IP20-24SPRGB ENG0110100000205	1,0cm	RGB	689lm/m	46lm/W

Accessoires associés non inclus

NOM COMMERCIAL RÉF. CONSTRUCTEUR	DESCRIPTION	COULEUR	MATIERE	ILLUSTRATION
CAB_RGB_M ENG1000200000004	CABLE MEPLAT AVEC 4 FILS DE DIAMETRE 0.5mm² POUR LUMINAIRE DE TYPE RGB VENDU AU METRE			