ES1010 1W

Encastré de sol

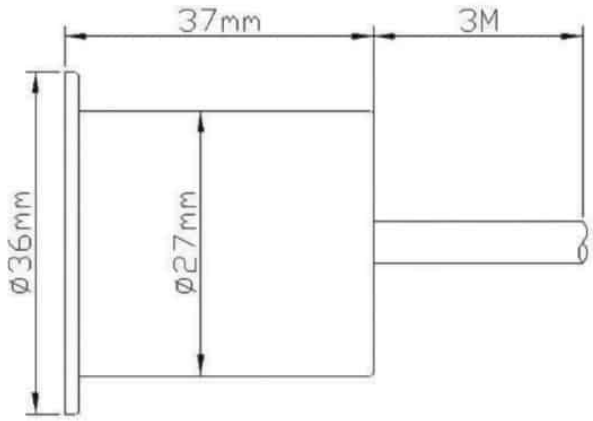

Caractéristiques techniques

DIAMÈTRE	36,0mm
PUISSANCE MAXIMALE	1,0W
DIMENSIONS D'ENCASTREMENT	∅27,0mm
TENSION D'ALIMENTATION	12-24Vdc
POIDS	260,0g
MATIÈRE	Inox 316
HAUTEUR ENCASTRÉE	35,0mm
HAUTEUR	37,0mm
CONDITIONNEMENT	1

Références

NOM COMMERCIAL RÉF. CONSTRUCTEUR	TEINTE	FLUX	EFFICACITÉ LUMINEUSE	COULEUR DU PRODUIT
ES1010BL30 ENG0600600000001	3000°K	20lm	20lm/W	Gris
ES1010BL40 ENG0600600000002	4500°K	20lm	20lm/W	Gris
ES1010BL60 ENG0600600000003	6000°K	20lm	20lm/W	Gris
ES1010BLEU ENG0600606000011	BLEU	-	-	Gris