TL0030DA-17

Connecteur pour rail

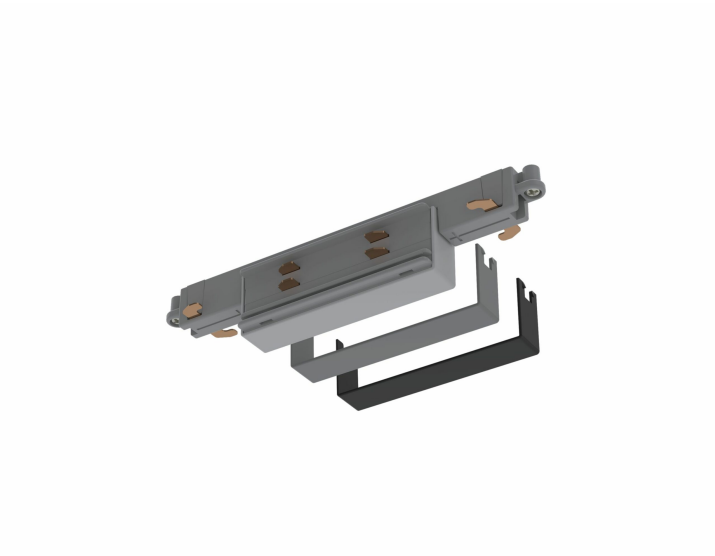

2 ans

Caractéristiques techniques

LARGEUR	27,0mm
LONGUEUR	160,0mm
HAUTEUR	33,0mm
POIDS	53,0g
CONDITIONNEMENT	1

Références

NOM COMMERCIAL RÉF. CONSTRUCTEUR	COULEUR DU PRODUIT
TL0030DA-17 ENG0710303000028	Noir,Blanc,Gris