TL0030-17

Connecteur pour rail

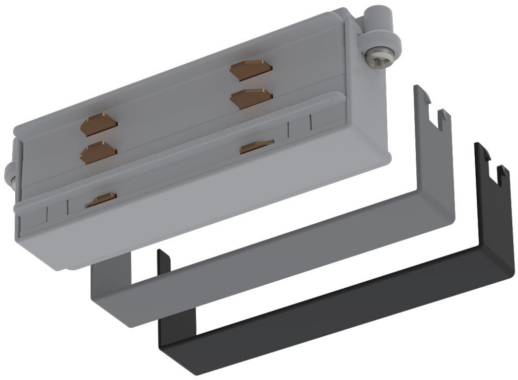

2 ans

Caractéristiques techniques

LARGEUR	15,0mm
LONGUEUR	110,0mm
HAUTEUR	33,0mm
POIDS	42,0g
CONDITIONNEMENT	1

Références

NOM COMMERCIAL RÉF. CONSTRUCTEUR	COULEUR DU PRODUIT
TL0030-17 ENG0700303000055	Noir,Blanc,Gris