PE5200 200W

Projecteur LED symétrique

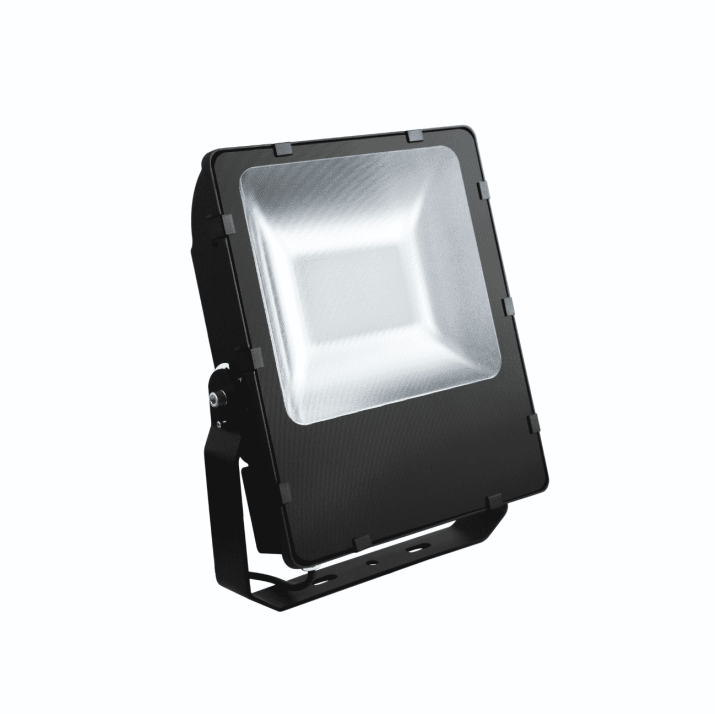

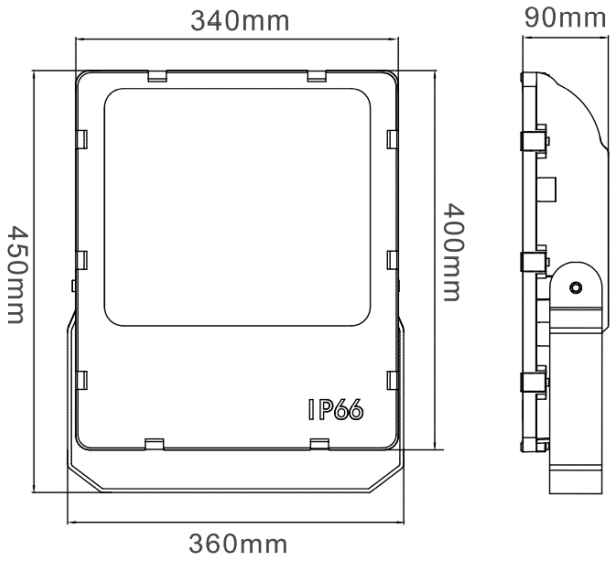

Caractéristiques techniques

LARGEUR	360,0mm
LONGUEUR	450,0mm
PUISSANCE MAXIMALE	200,0W
TENSION D'ALIMENTATION	100-240Vac
POIDS	7,8kg
MATIÈRE	Aluminium
HAUTEUR	90,0mm
CONDITIONNEMENT	1

Références

NOM COMMERCIAL RÉF. CONSTRUCTEUR	TEINTE	FLUX	EFFICACITÉ LUMINEUSE	TYPE DE VARIATION	COULEUR DU PRODUIT
PE5200BL30 ENG0800100000021	3000°K	20000lm	100lm/W	Non variable	Noir
PE5200BL57 ENG0800100000022	5700°K	21000lm	105lm/W	Non variable	Noir