PE5050AS 50W

Projecteur LED asymétrique

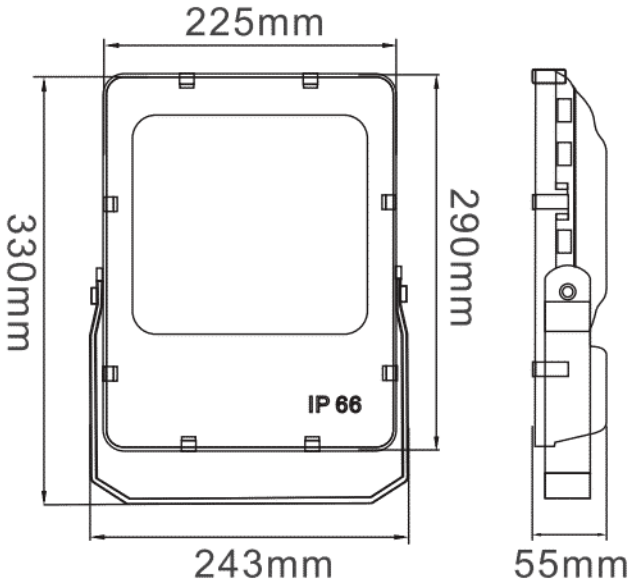

Caractéristiques techniques

LARGEUR	243,0mm
LONGUEUR	330,0mm
PUISSANCE MAXIMALE	50,0W
TENSION D'ALIMENTATION	100-240Vac
POIDS	3,1kg
MATIÈRE	Aluminium
HAUTEUR	55,0mm
CONDITIONNEMENT	1

Références

NOM COMMERCIAL RÉF. CONSTRUCTEUR	TEINTE	FLUX	EFFICACITÉ LUMINEUSE	TYPE DE VARIATION	COULEUR DU PRODUIT
PE5050ASBL30 ENG0800100000003	3000°K	6100lm	122lm/W	Non variable	Noir
PE5050ASBL57 ENG0800100000004	5700°K	6500lm	130lm/W	Non variable	Noir