PR5006-BLANC

Profilé pour plaque de plâtre

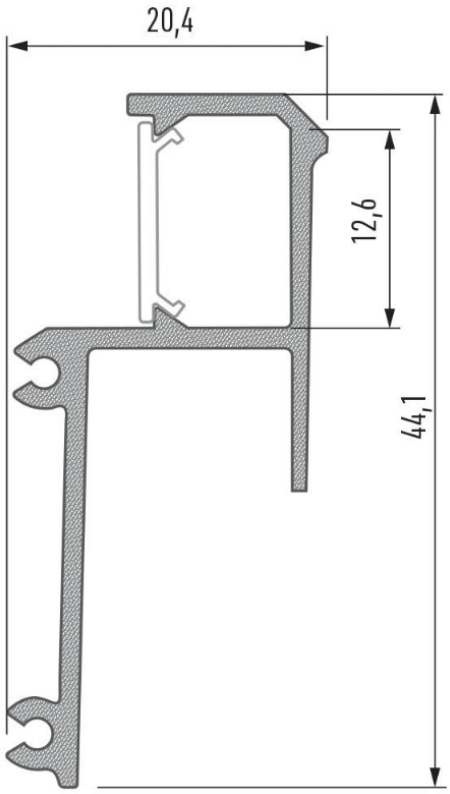

Caractéristiques techniques

LARGEUR	44,1mm
LARGEUR INTÉRIEURE	12,6mm
HAUTEUR	20400,0mm
MATIÈRE	Aluminium
POIDS	g
CONDITIONNEMENT	1

Références

NOM COMMERCIAL RÉF. CONSTRUCTEUR	COULEUR DU PRODUIT	LONGUEUR
PR5006-2MBLANC ENG0300300000013	Blanc	-
PR5006-BLANC-SP ENG0310300000013	Blanc	Sur-mesure

Accessoires associés non inclus

NOM COMMERCIAL RÉF. CONSTRUCTEUR	DESCRIPTION	COULEUR	MATIERE	ILLUSTRATION
PR5000-2FR-SP ENG0319904000002	PR5000-2FR DIFFUSEUR BASIC EN MATIERE PMMA DE COLORIS FROZEN D'UNE LONGUEUR SUR-MESURE VENDU AU CM	Frosté	PMMA	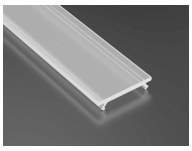
PR5000-2NO-SP ENG0319904000006	PR5000-2NO DIFFUSEUR BASIC EN MATIERE PMMA DE COLORIS NOIR D'UNE LONGUEUR SUR-MESURE VENDU AU CM	Noir	PMMA	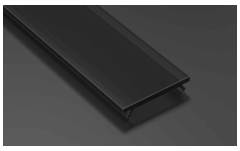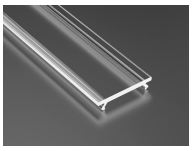
PR5000-2TR-SP ENG0319904000007	PR5000-2TR DIFFUSEUR BASIC EN MATIERE PMMA DE COLORIS TRANSPARENT D'UNE LONGUEUR SUR-MESURE VENDU AU CM	Transparent	PMMA