# PR5005-GRIS

**Profilé pour plaque de plâtre**

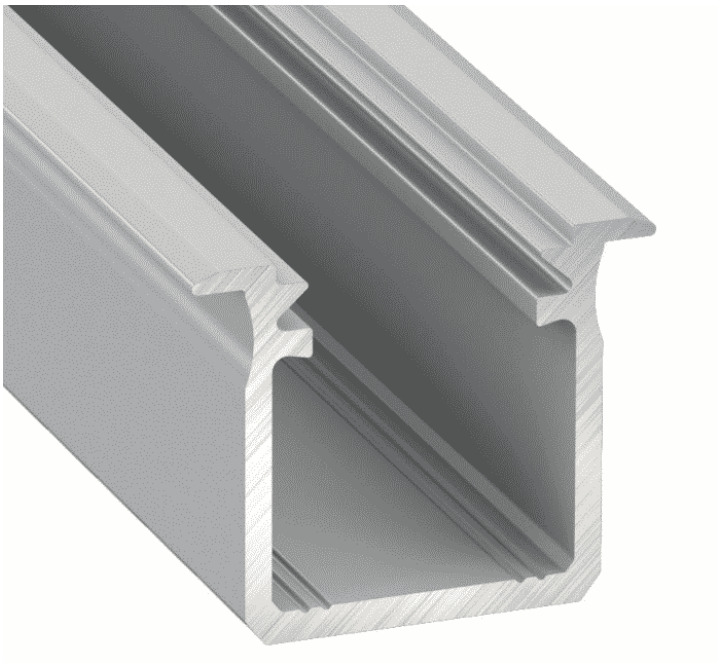

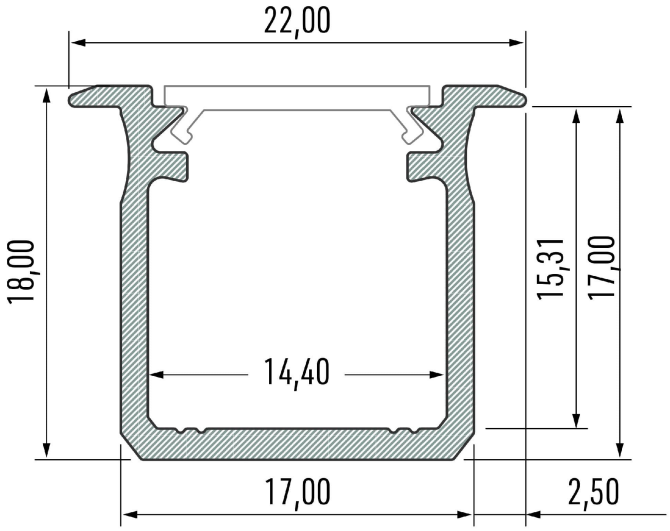


## Caractéristiques techniques

| | |
|---|---|
| **LARGEUR** | 39,4mm |
| **LARGEUR INTÉRIEURE** | 13,6mm |
| **HAUTEUR** | 20,2mm |
| **MATIÈRE** | Aluminium |
| **POIDS** | g |
| **CONDITIONNEMENT** | 1 |

## Références

| NOM COMMERCIAL<br>RÉF. CONSTRUCTEUR | COULEUR DU PRODUIT |
|---|---|
| **PR5005-2MGRIS**<br>ENG0300300000012 | Gris |

## Accessoires associés non inclus

| NOM COMMERCIAL<br>RÉF. CONSTRUCTEUR | DESCRIPTION | COULEUR | MATIERE | ILLUSTRATION |
|---|---|---|---|---|
| **PR5000-1FR-2M**<br>ENG0309904000001 | PR5000-1FR DIFFUSEUR DOUBLE EN MATIERE PMMA DE COLORIS FROZEN LONGUEUR DE D'UNE LONGUEUR DE 2M | Frosté | PMMA | 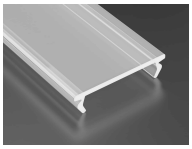 |