PR5004-NOIR

Profilé à encastrer

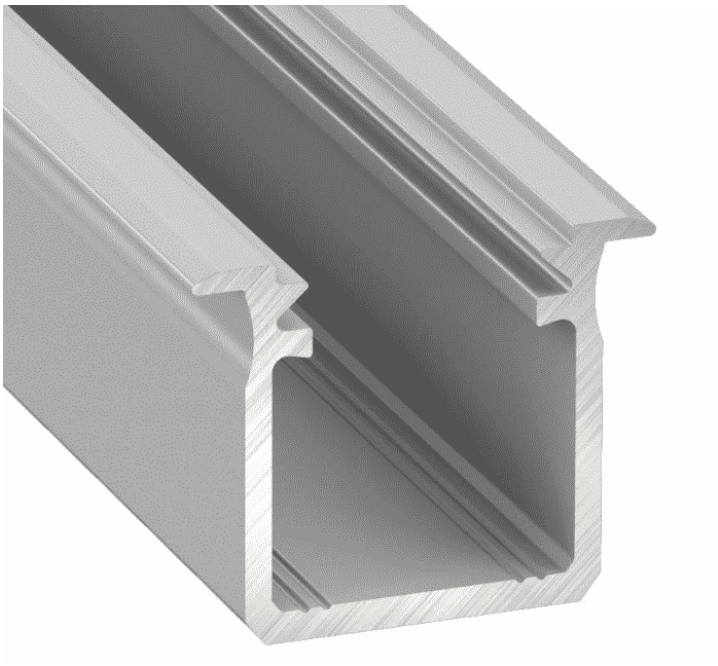

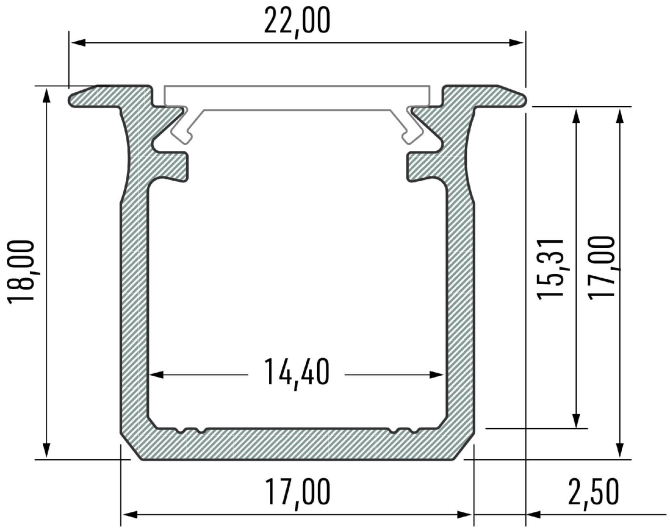

Caractéristiques techniques

LARGEUR	22,0mm
LARGEUR INTÉRIEURE	12,0mm
HAUTEUR	18,0mm
MATIÈRE	Aluminium
POIDS	g
CONDITIONNEMENT	1

Références

NOM COMMERCIAL RÉF. CONSTRUCTEUR	COULEUR DU PRODUIT
PR5004-2MNOIR ENG0300000000197	Noir
PR5004-3MNOIR ENG0300000000200	Noir

Accessoires associés non inclus

NOM COMMERCIAL RÉF. CONSTRUCTEUR	DESCRIPTION	COULEUR	MATIERE	ILLUSTRATION
PR5000-2NO-3M ENG0309904000012	PR5000-2NO CAPOT BASIC PMMA NOIR LONGUEUR DE 3M	Noir	PMMA	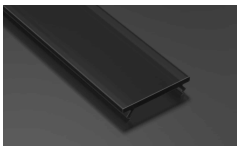
PR5000-2MI-3M ENG0309904000010	PR5000-2MI CAPOT BASIC PMMA MILKY LONGUEUR DE 3M	Milky	PMMA	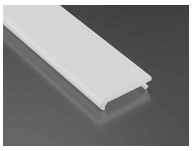
PR5000-2L30-3M ENG0309904000008	PR5000-2L30 CAPOT BASIC PMMA LENTILLE 30° LONGUEUR DE 3M	Transparent	PMMA	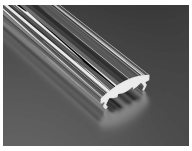
PR5000-2L15-3M ENG0309904000006	PR5000-2L15 CAPOT BASIC PMMA LENTILLE 15° LONGUEUR DE 3M	Transparent	PMMA	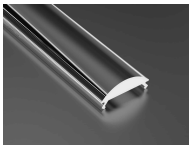

Les Profilés, Basiques
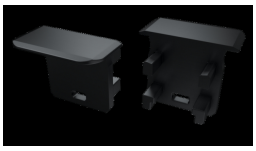
NOM COMMERCIAL RÉF. CONSTRUCTEUR	DESCRIPTION	COULEUR	MATIERE	ILLUSTRATION
PR5004-1NOIR ENG0309901000187	PR5004 BOUCHON DE FINITION EN MATIERE PLASTIQUE DE COLORIS NOIR VENDU PAR LOT DE DEUX UNITES	Noir	Plastique