PR5004-BLANC

Profilé à encastrer

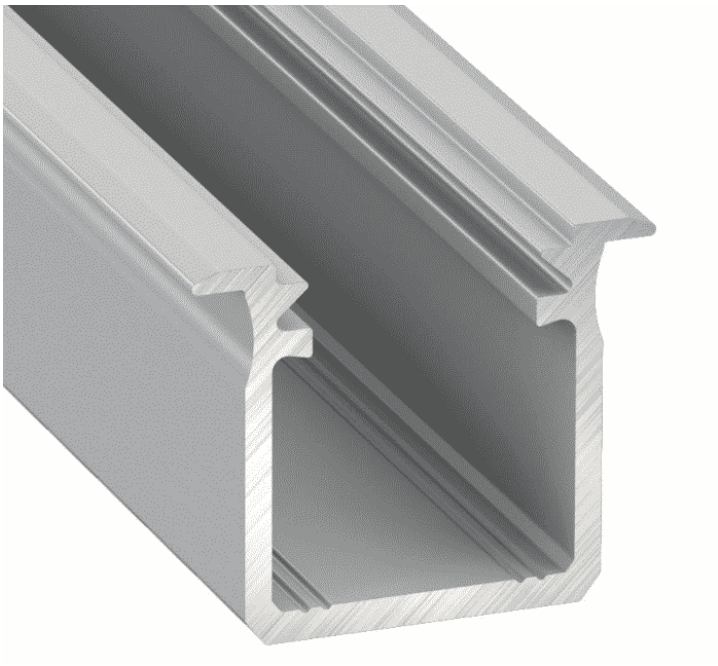

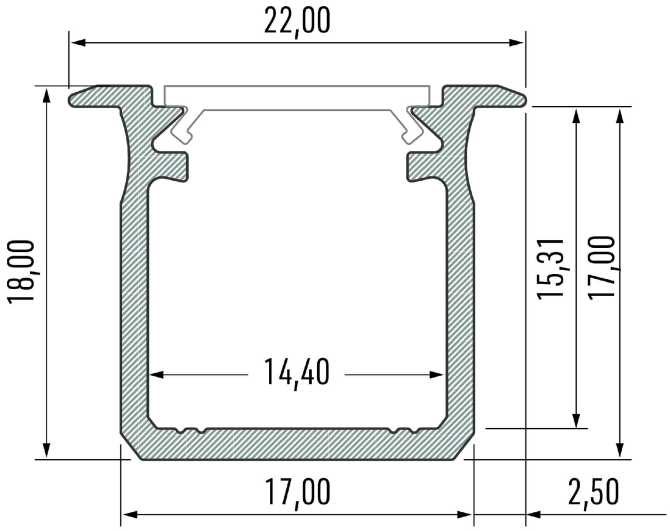

Caractéristiques techniques

LARGEUR	22,0mm
LARGEUR INTÉRIEURE	12,0mm
HAUTEUR	18,0mm
MATIÈRE	Aluminium
POIDS	g
CONDITIONNEMENT	1

Références

NOM COMMERCIAL RÉF. CONSTRUCTEUR	COULEUR DU PRODUIT
PR5004-2MBLANC ENG0300000000195	Blanc
PR5004-3MBLANC ENG0300000000198	Blanc

Accessoires associés non inclus

NOM COMMERCIAL RÉF. CONSTRUCTEUR	DESCRIPTION	COULEUR	MATIERE	ILLUSTRATION
PR5000-2NO-3M ENG0309904000012	PR5000-2NO CAPOT BASIC PMMA NOIR LONGUEUR DE 3M	Noir	PMMA	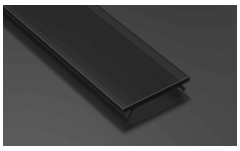
PR5000-2MI-3M ENG0309904000010	PR5000-2MI CAPOT BASIC PMMA MILKY LONGUEUR DE 3M	Milky	PMMA	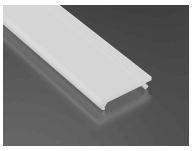
PR5000-2L30-3M ENG0309904000008	PR5000-2L30 CAPOT BASIC PMMA LENTILLE 30° LONGUEUR DE 3M	Transparent	PMMA	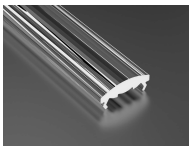
PR5000-2L15-3M ENG0309904000006	PR5000-2L15 CAPOT BASIC PMMA LENTILLE 15° LONGUEUR DE 3M	Transparent	PMMA	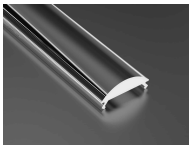

Les Profilés, Basiques
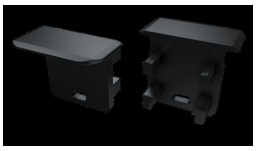
NOM COMMERCIAL RÉF. CONSTRUCTEUR	DESCRIPTION	COULEUR	MATIERE	ILLUSTRATION
PR5004-1BLANC ENG0309901000185	PR5004 BOUCHON DE FINITION EN MATIERE PLASTIQUE DE COLORIS BLANC VENDU PAR LOT DE DEUX UNITES	Blanc	Plastique