PL3014 18W

Panneau LED

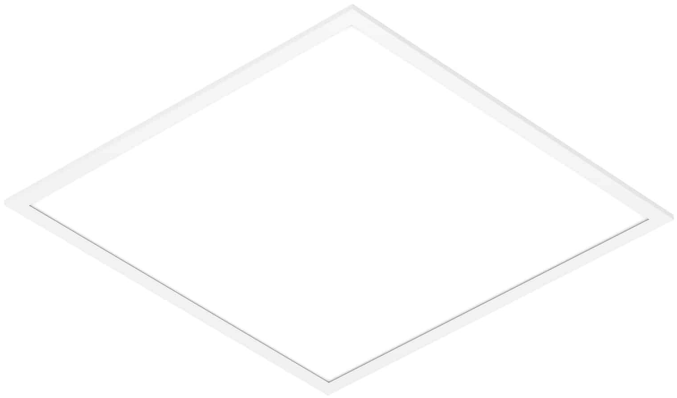

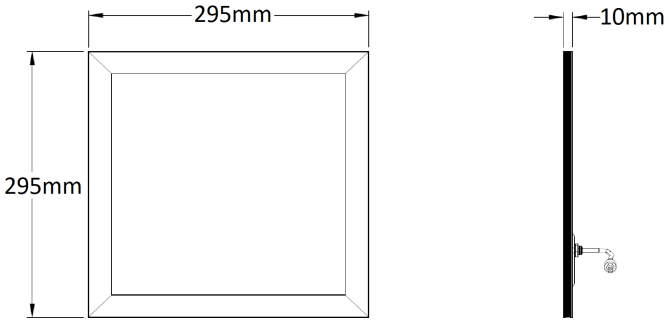

Caractéristiques techniques

LARGEUR	295,0mm
LONGUEUR	295,0mm
PUISSANCE MAXIMALE	18,0W
TENSION D'ALIMENTATION	200-240Vac
POIDS	1,2kg
MATIÈRE	Aluminium,PMMA
HAUTEUR	8,0mm
CONDITIONNEMENT	1