PR2009FT

Profilé d'angle

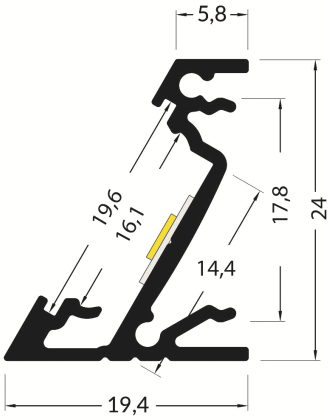

Caractéristiques techniques

LARGEUR	24mm
LARGEUR INTÉRIEURE	14,4mm
HAUTEUR	19,4mm
MATIÈRE	Aluminium
POIDS	236g/m
ACCESSOIRE INCLUS	Diffusant polycarbonate
CONDITIONNEMENT	1 pièce

Références

NOM COMMERCIAL RÉF. CONSTRUCTEUR	LONGUEUR	COULEUR DU PRODUIT
PR2009FT-GRIS ENG0300000000308	2m	Gris
PR2009FT-GRIS-SP ENG0310000000273	Sur-mesure	Gris

Accessoires associés non inclus

NOM COMMERCIAL RÉF. CONSTRUCTEUR	DESCRIPTION	COULEUR	MATIERE	ILLUSTRATION
PR2009-1-BLANC ENG0309901000243	Kit de 2 bouchons blancs	Blanc	ABS	
PR2009-1-GRIS ENG0309901000244	Kit de 2 bouchons gris	Gris	ABS	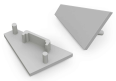
PR2009-1-NOIR ENG0309901000245	Kit de 2 bouchons noirs	Noir	ABS	
PR2009-5-90-BLANC ENG0309905000033	Connecteur 90°	Blanc	Aluminium	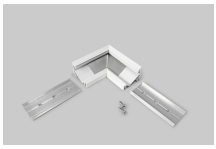

Les Profilés, Basiques

NOM COMMERCIAL RÉF. CONSTRUCTEUR	DESCRIPTION	COULEUR	MATIERE	ILLUSTRATION
PR2009-5-90-GRIS ENG0309905000034	Connecteur 90°	Gris	Aluminium	
PR2009-5-90-NOIR ENG0309905000035	Connecteur 90°	Noir	Aluminium	
PR2000-2Y2 ENG0309902000030	Kit de 2 clips Y	Gris	Inox	
PR2000-5-180T ENG0309906000003	Connecteur 180°	Gris	Aluminium	